3.3.1 INVERSEUR POUR MOTEUR MONOPHASÉ TYPE 1 3KW

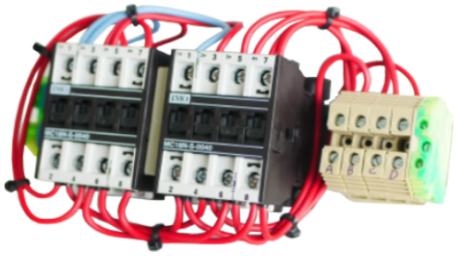

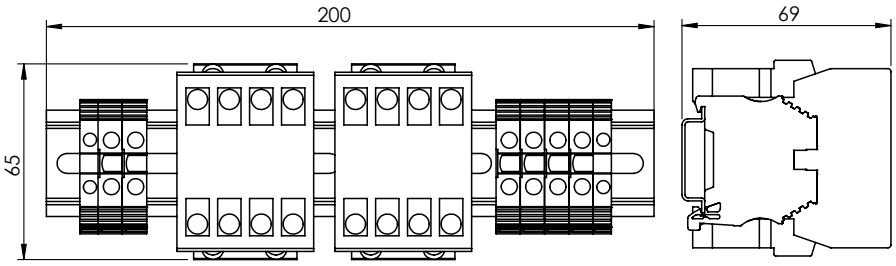

Caractéristiques :

- Fixé sur rail DIN, a monter dans une armoire électrique
- Tension d'alimentation du moteur : 230 V monophasé 50Hz
- Tension de pilotage 230VAC ou 24VAC
- Puissance maximum admissible : 5kW en 230VAC
- Bouton d'inversion du sens de rotation non fourni

Référence	Puissance	Ampérage	Photos
TEC_INVMM1_24AC	5kW	23 A	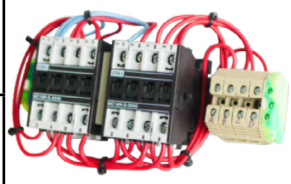
TEC_INVMM1_230AC	5.5kW	23 A	

TEC_INVMM1_24AC

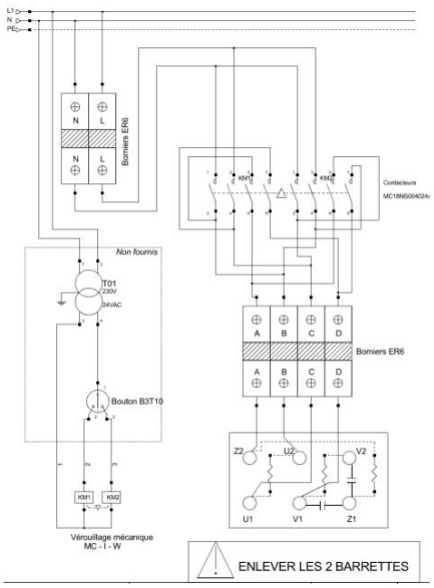
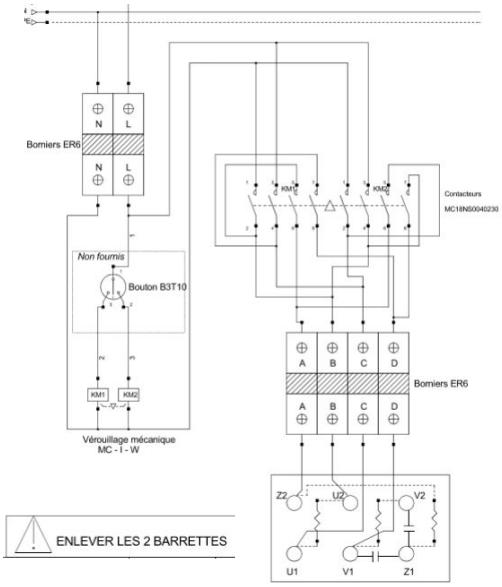
TEC_INVMM1_230AC